ITALMIX

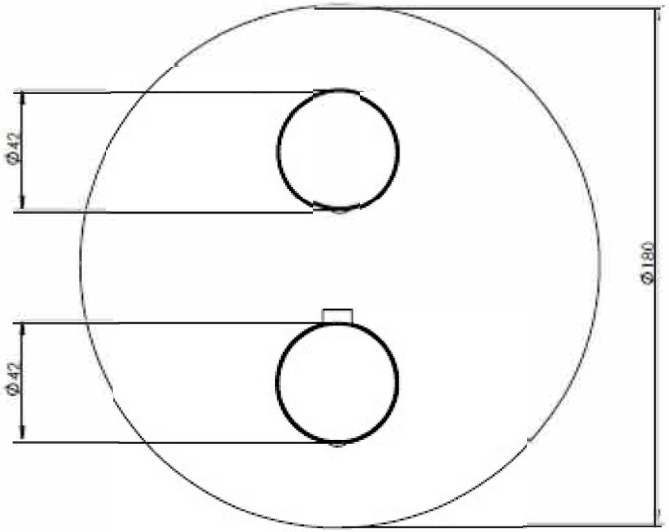
Ø42
Ø42
Ø180

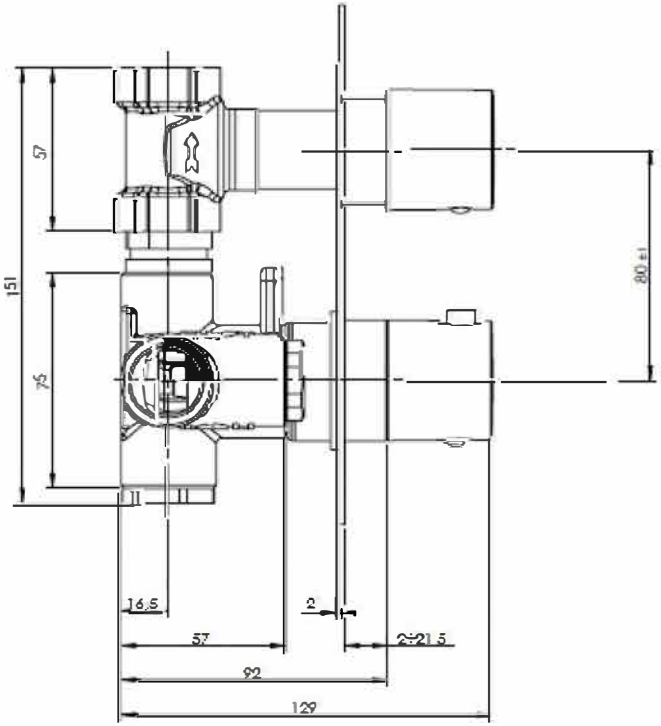
57
151
75
80 ±1
16,5
57
2
2÷21,5
92
129

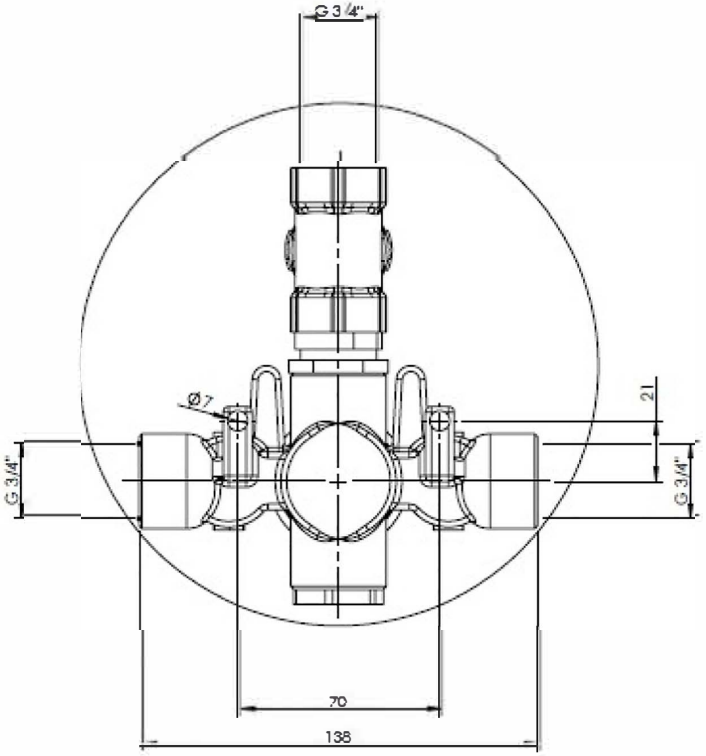
G 3/4"
Ø7
21
G 3/4"
G 3/4"
70
138