ITALMIX

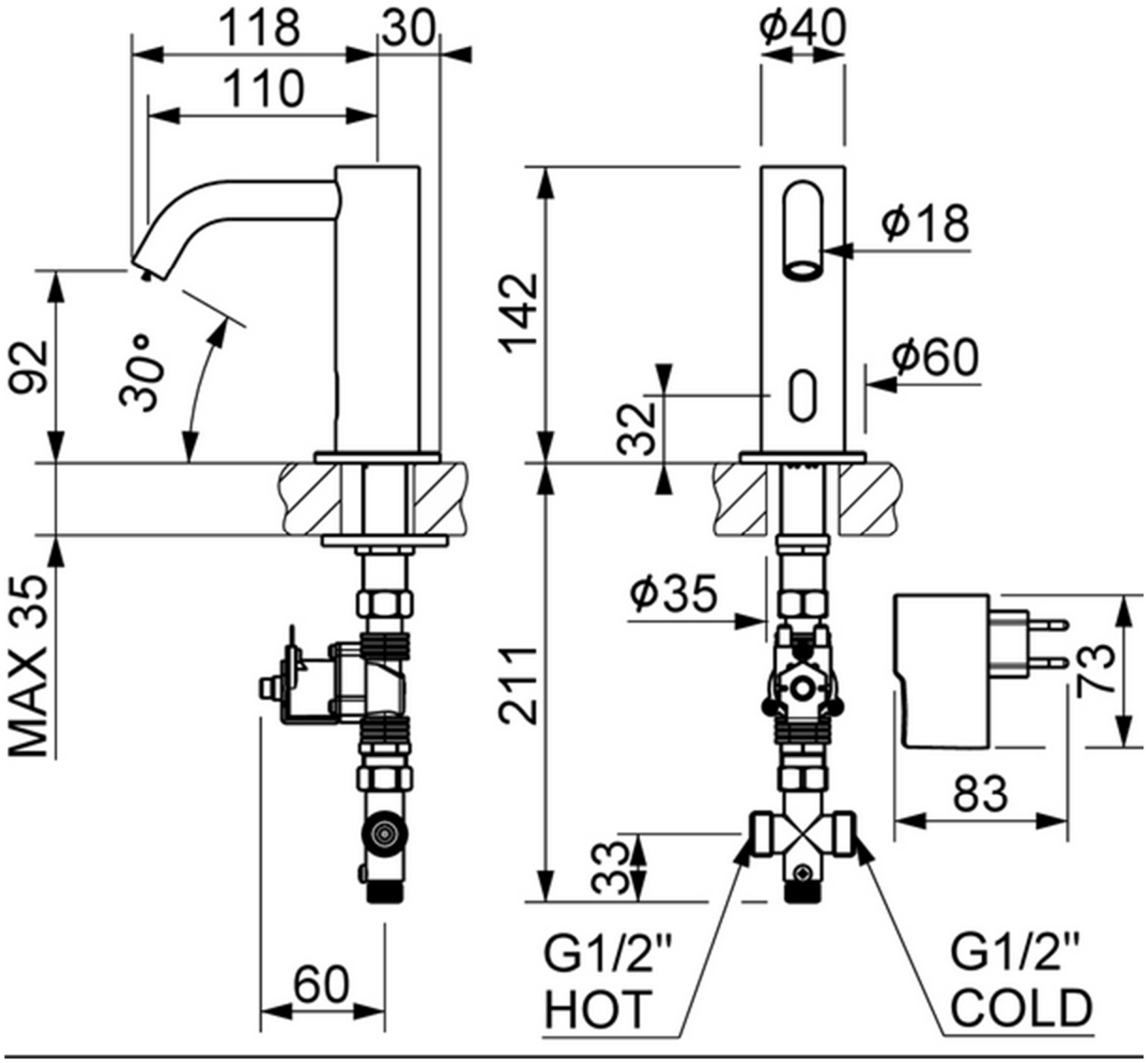
118
30
110
92
30°
MAX 35
60
ϕ40
ϕ18
142
ϕ60
32
ϕ35
211
73
83
33
G1/2"
HOT
G1/2"
COLD