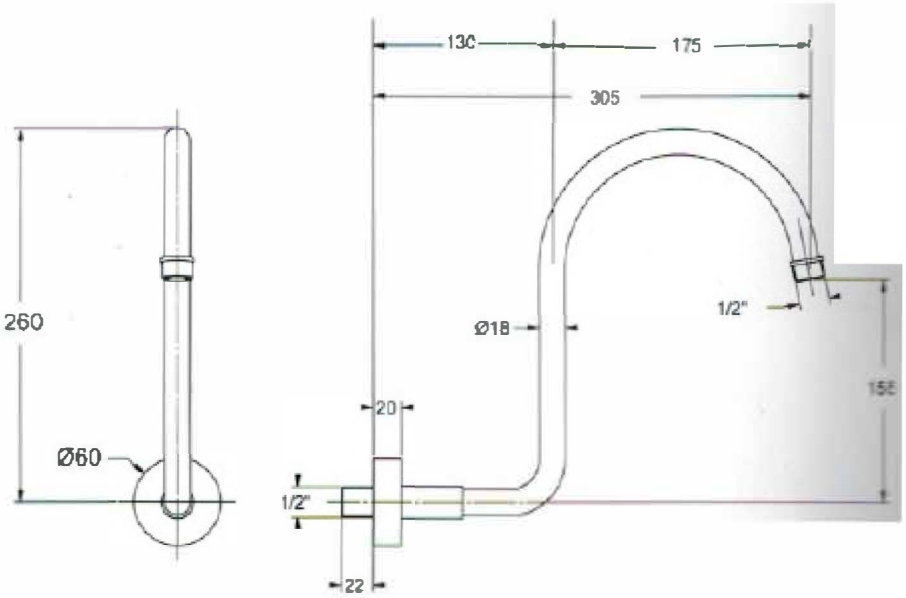ITALMIX