ITALMIX S.R.L.
Via Dell'Erica, 1
28017 S. Maurizio d'Opaglio
Tel.:+39.0322.91.59.29
Fax:+39.0322.95.07.00
E-mail:info@italmix.com
www.italmix.com

Art.
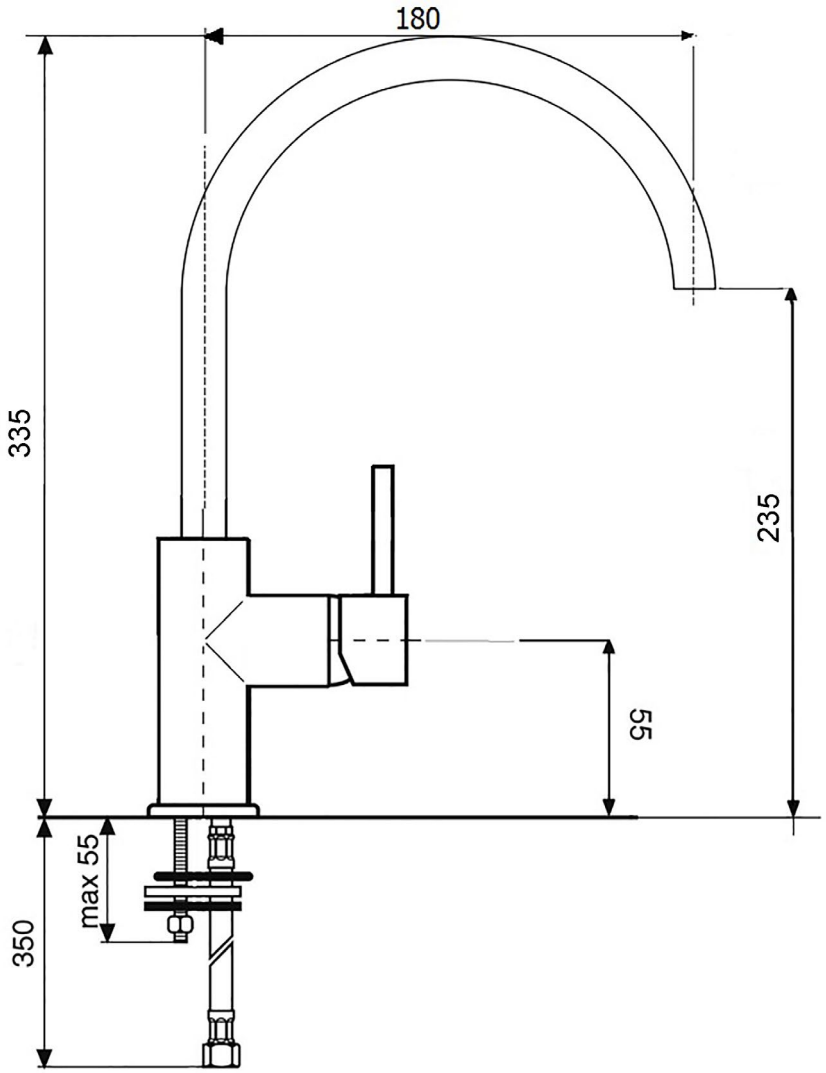
TD0636