RUBINETTERIA ITALMIX
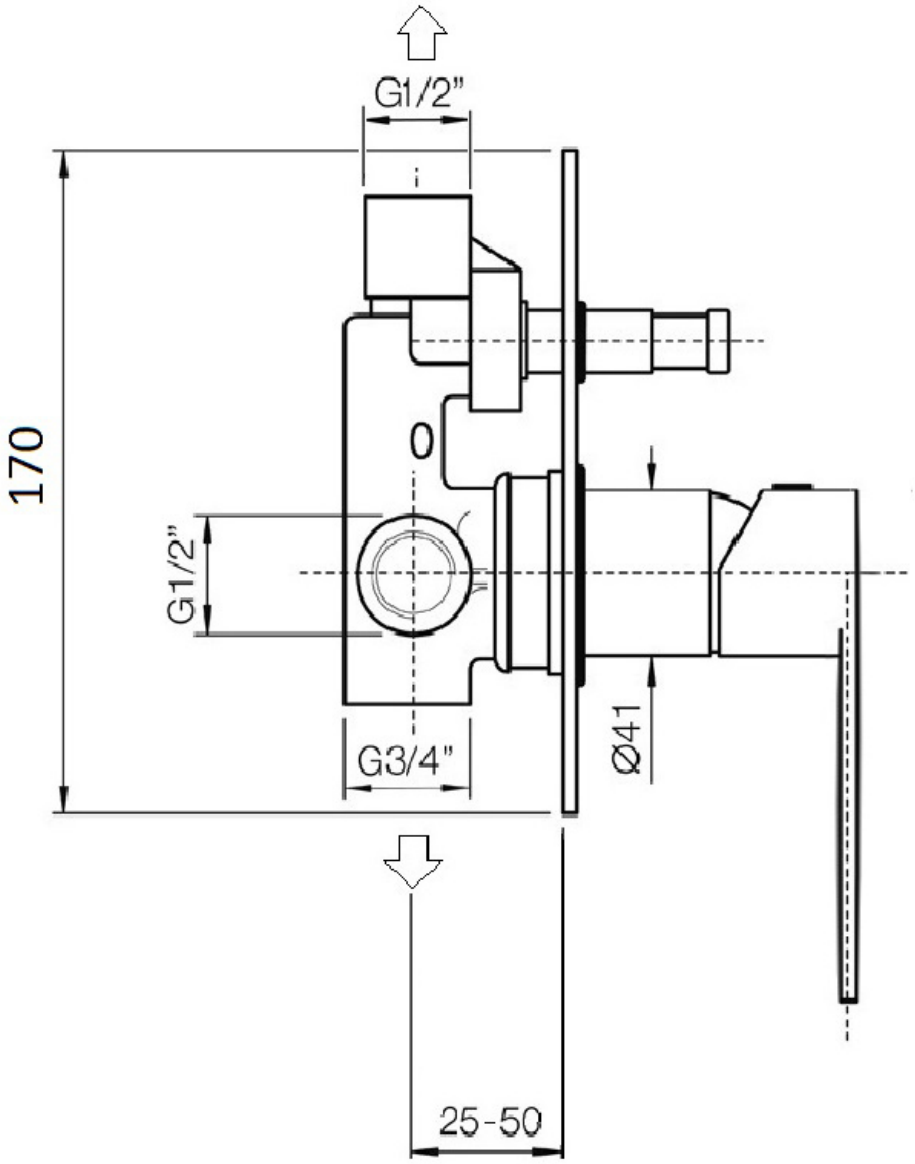
Art. DI 0560